# Katalog produktów KWC 2018/2019

Oferta dla rynku kuchennego

KWC

Swiss Water Experience

KWC

Swiss Water Experience

**BATERIE**


| | |
|---|---|
| AVA | 28-29 |
| ERA | 18-21 |
| EVE | 22-24 |
| LUNA E | 30-31 |
| ONO | 6-11 |
| SIN | 25-27 |
| ZOE | 12-17 |


**ZLEWOZMYWAKI**


| | |
|---|---|
| ERA | 32-35 |
| ONO | 42-47 |
| ZOE | 36-41 |

# Historia marki KWC

Firma KWC powstała w 1874 roku i od samego początku jej siłą napędową są innowacje. W szwajcarskiej fabryce, która od ponad 140 lat znajduje się w tym samym miejscu, wyprodukowano pierwszą na świecie baterię z wyciąganą wylewką oraz pierwszą ceramiczną głowicę. Od 2013 roku marka należy do koncernu FRANKE.

**PRECYZJA**
Szwajcarska staranność wykonania gwarantuje trwałość oraz niezmienny stan baterii przez wiele długich lat.

**WZORNICTWO**
Baterie KWC zwracają uwagę uniwersalnym, a zarazem ponadczasowym wzornictwem. Wyrafinowany, prosty styl baterii KWC jest doceniany przez projektantów oraz nagradzany w międzynarodowych konkursach.

**INNOWACJE**
Od lat marka KWC znajduje się w światowej czołówce najbardziej innowacyjnych producentów baterii na świecie. Zawdzięcza to zaawansowanym technologiom oraz kreatywnemu wzornictwu.

# Innowacje KWC

## SPRAYCLEAN

Baterie z funkcją prysznica mają elastyczne sitko zaprojektowane tak, by osadzające się drobinki wapnia były wypychane z otworków sitka przez strumień wody. W chwili zatrzymania przepływu wody dziurki automatycznie się zwężają.

**T**urn **A**nd **C**lean. Sitko w bateriach z prysznicem można bardzo łatwo zdemontować i wyczyścić. Nie są do tego potrzebne specjalne narzędzia.

**T**urn **A**nd **L**ock. Wystarczy jeden obrót, aby przełączyć wodę ze zwykłego strumienia na prysznic.

highflex® extended water system

Opatentowana funkcjonalność KWC, giętki wąż, który daje się łatwo wyginać we wszystkich kierunkach, a w stanie spoczynku pozostaje stabilny i powraca do wyjściowej pozycji.

LUMINAQUA® Advanced Light Technology

Diody ukryte w wylewce baterii efektownie podświetlają strumień wody. Wystarczy nacisnąć jeden przycisk, aby rozpocząć spektakl świetlny.

## NIEWIDOCZNY PRZELEW

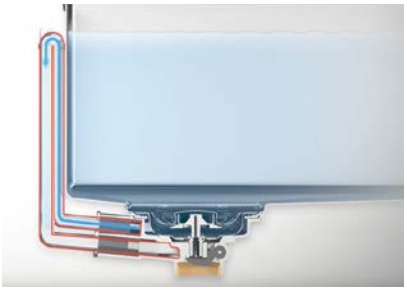

Rezygnacja z tradycyjnego otworu przelewowego ułatwia utrzymanie zlewozmywaka w czystości oraz gwarantuje harmonijne wzornictwo. Odpływ z niewidocznym przelewem KWC zajmuje tyle samo miejsca co odpływy z tradycyjnym przelewem.

Inspiracją do projektu baterii ZOE stał się zwarty strumień wody wypływający z wylewki. Elegancki w swej prostocie model kryje innowacyjną technologię Touch Light PRO TIPCONTROL, pozwalającą za pomocą dotyku na zmianę przepływu i temperatury wody. Kolor czerwony oznacza wodę gorącą, pomarańczowy ciepłą, a niebieski – zimną. Tryb czyszczenia baterii uruchamia się po przytrzymaniu modułu przez około 5 sekund. Po 10 minutach bateria automatycznie się wyłącza, co jest bardzo przydatne, gdy zapomnimy zakręcić wodę. KWC ZOE Touch Light Pro to najciekawsza bateria na rynku pod względem wzornictwa oraz zaawansowanych funkcji. Ten wyrafinowany model zadowoli najbardziej wymagających użytkowników.

więcej o bateriach ZOE na str. 219-223

## PO PERFEKCYJNEJ BATERII PRZYSZEDŁ CZAS NA DOSKONAŁY ZLEWOZMYWAK

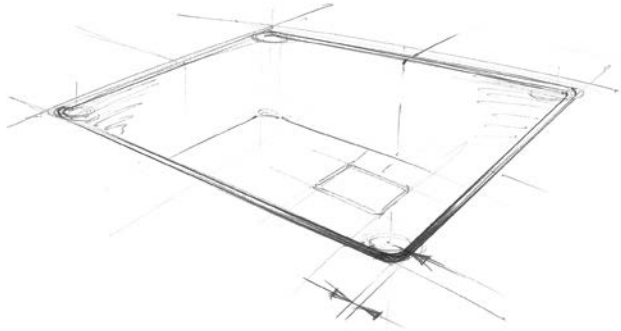

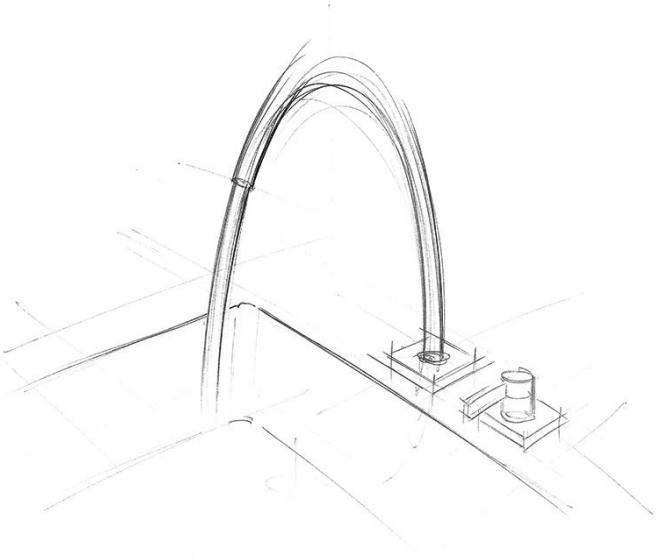

Synonimem marki KWC jest perfekcja. Szwajcarska firma nie tylko wprowadza innowacyjne rozwiązania, lecz także rozwija modele już obecne na rynku. KWC opatentowało i wyposażyło zlewozmywaki w niewidoczny przelew, który nadaje im prosty, a zarazem wyrafinowany charakter. KWC stworzyło również nierozerwalną parę, w której bateria i stalowy zlewozmywak stanowią funkcjonalną i estetyczną jedność.

Najnowszą linią jest ERA, łącząca powściągliwe wzornictwo stalowego zlewozmywaka z funkcjonalną baterią. Baterie dostępne są w trzech wariantach. Różnią się kształtem wylewki – jeden ortogonalny i dwa eliptyczne. Wspólny jest dla nich niezwykle smukły kształt, uzyskany dzięki najmniejszej na rynku średnicy wylewki, która ma zaledwie 18 mm. Z kolei zlewozmywaki ERA mają ultracienką i precyzyjnie wykonaną krawędź, całkowicie zintegrowaną z blatem kuchennym.

W linii ZOE oprócz kilku modeli stalowych zlewozmywaków znajdą Państwo baterię z podświetlanym ledowo strumieniem wody i dotykowym sterowaniem jej przepływu i temperatury.

ONO z kolei to linia baterii i zlewozmywaków praktycznych i subtelnych stylistycznie. Zlewozmywaki mają funkcjonalną krawędź w połowie wysokości komory, na której oprzeć można praktyczne akcesoria. Dzięki temu komora staje się dodatkową przestrzenią do pracy. Baterie z tej linii wykorzystują innowacyjne rozwiązania. Przykładem jest elastyczny wąż, swobodnie poruszający się w dowolnym kierunku, który w stanie spoczynku powraca do oryginalnej pozycji. Delikatny z wyglądu uchwyt sterowania przepływem wody wykonany jest ze stali chirurgicznej.

Na zdjęciu produkty z linii Era, więcej na str. 225-227 i 239-241

# Baterie KWC

## ONO TOUCH LIGHT PRO

BATERIA Z RUCHOMĄ WYLEWKĄ

| WYKOŃCZENIE MODEL | NR KATALOGOWY | CENA BRUTTO<br>CENA NETTO |
|---|---|---|
| **Ono Touch Light PRO**<br>chromowana | 115.0308.220 | **13 999,00 zł**<br>11 381,30 zł |

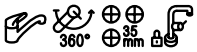


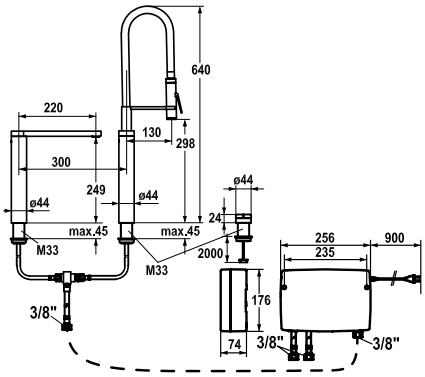


- ruchoma wylewka z funkcją prysznica, wykonana z metalu
- wężyki podłączeniowe o długości 2000 mm, nakrętka 3/8”
- przepływ wody 9 l/min, 4 l/min prysznic (3 bar)
- innowacyjny perlator Neoperl® Slim®
- opatentowana wylewka prysznica KWC highflex™
- sterowanie elektroniczne – technologia Touch Light PRO
  - trzy predefiniowane ustawienia temperatury i przepływu wody:
    **1** - niebieski, zimna, 50% maksymalnego przepływu
    **2** - pomarańczowy, ciepła, 50% maksymalnego przepływu
    **3** - czerwony, gorąca, 50% maksymalnego przepływu
  - możliwość indywidualnego dopasowania ustawień
  - tryb czyszczenia – zielony, przytrzymanie przez 5 sekund
  - automatyczne wyłączanie wody po 10 minutach
  - możliwość zdalnego sterowania
- w zestawie:
  - zasilacz 100-240 V / napięcie robocze 15 V / długość przewodu 90 cm
  - jednostka sterująca i obsługująca zdalne sterowanie o długości przewodów 200 cm

## ONO TOUCH LIGHT PRO

BATERIA Z RUCHOMĄ WYLEWKĄ

| WYKOŃCZENIE MODEL | NR KATALOGOWY | CENA BRUTTO<br>CENA NETTO |
|---|---|---|
| **Ono Touch Light PRO**<br>chromowana | 115.0308.221 | **11 699,00 zł**<br>9 511,38 zł |

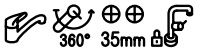


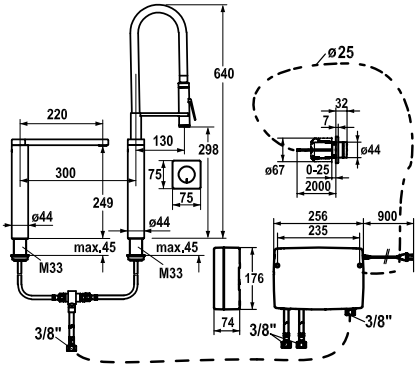


- ruchoma wylewka z funkcją prysznica, wykonana z metalu
- wężyki podłączeniowe o długości 2000 mm, nakrętka 3/8”
- przepływ wody 9 l/min, 4 l/min prysznic (3 bar)
- innowacyjny perlator Neoperl® Slim®
- opatentowana wylewka prysznica KWC highflex™
- sterowanie elektroniczne – technologia Touch Light PRO
  - trzy predefiniowane ustawienia temperatury i przepływu wody:
    **1** - niebieski, zimna, 50% maksymalnego przepływu
    **2** - pomarańczowy, ciepła, 50% maksymalnego przepływu
    **3** - czerwony, gorąca, 50% maksymalnego przepływu
  - możliwość indywidualnego dopasowania ustawień
  - tryb czyszczenia – zielony, przytrzymanie przez 5 sekund
  - automatyczne wyłączanie wody po 10 minutach
  - możliwość zdalnego sterowania
- w zestawie:
  - zasilacz 100-240 V / napięcie robocze 15 V / długość przewodu 90 cm
  - jednostka sterująca i obsługująca zdalne sterowanie o długości przewodów 200 cm

# Baterie KWC

## ONO TOUCH LIGHT PRO

BATERIA Z RUCHOMĄ WYLEWKĄ

| WYKOŃCZENIE | MODEL | NR KATALOGOWY | CENA BRUTTO / CENA NETTO |
|---|---|---|---|
| chrom | **Ono Touch Light PRO** | 115.0308.222 | **10 499,00 zł** / 8 535,77 zł |

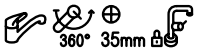


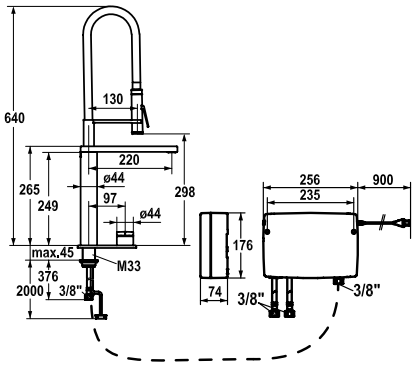


- ruchoma wylewka z funkcją prysznica, wykonana z metalu
- wężyki podłączeniowe o długości 2000 mm, nakrętka 3/8”
- przepływ wody 12 l/min, 4 l/min prysznic (3 bar)
- innowacyjny perlator Neoperl® Slim®
- opatentowana wylewka prysznica KWC highflex™
- sterowanie elektroniczne – technologia Touch Light PRO
  - trzy predefiniowane ustawienia temperatury i przepływu wody:
    **1** - niebieski, zimna, 50% maksymalnego przepływu
    **2** - pomarańczowy, ciepła, 50% maksymalnego przepływu
    **3** - czerwony, gorąca, 50% maksymalnego przepływu
  - możliwość indywidualnego dopasowania ustawień
  - tryb czyszczenia – zielony, przytrzymanie przez 5 sekund
  - automatyczne wyłączanie wody po 10 minutach
  - możliwość zdalnego sterowania
- w zestawie:
  - zasilacz 100-240 V / napięcie robocze 15 V / długość przewodu 90 cm
  - jednostka sterująca i obsługująca zdalne sterowanie o długości przewodów 200 cm

## ONO

BATERIA Z RUCHOMĄ WYLEWKĄ

| WYKOŃCZENIE | MODEL | NR KATALOGOWY | CENA BRUTTO / CENA NETTO |
|---|---|---|---|
| chromowana | **Ono** | 115.0307.905 | **5 199,00 zł** / 4 226,83 zł |
| stal szlachetna | **Ono** | 115.0308.207 | **7 199,00 zł** / 5 852,85 zł |

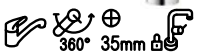


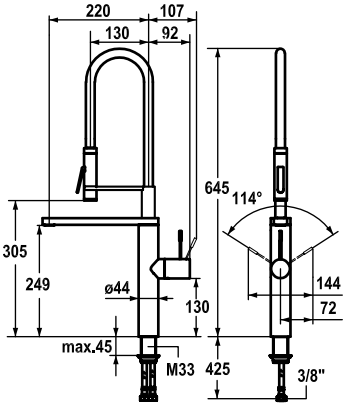


- ceramiczna głowica
- ruchoma wylewka z funkcją prysznica, wykonana z metalu
- wężyki podłączeniowe o długości 2000 mm, nakrętka 3/8”
- przepływ wody 10 l/min, 3 l/min prysznic (3 bar)
- zakres ruchu dźwigni mieszacza: 57/57
- montaż mieszcza z lewej lub prawej strony
- innowacyjny perlator Neoperl® Slim®
- dźwignia ze stali medycznej
- opatentowana wylewka prysznica KWC highflex™
- zalecana odległość środka otworu montażowego od ściany 72 mm

# Baterie KWC

## ONO

BATERIA ZE STAŁĄ WYLEWKĄ

| WYKOŃCZENIE MODEL | NR KATALOGOWY | CENA BRUTTO<br>CENA NETTO |
|---|---|---|
| **Ono**<br>chromowana | 115.0308.170 | **2 599,00 zł**<br>2 113,01 zł |
| **Ono**<br>stal szlachetna | 115.0308.208 | **3 699,00 zł**<br>3 007,32 zł |

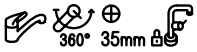


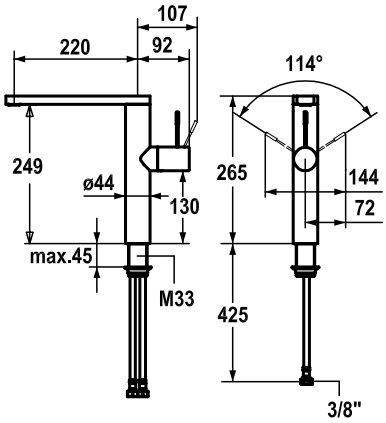


- ceramiczna głowica
- wężyki podłączeniowe o długości 550 mm, nakrętka 3/8”
- przepływ wody 11 l/min (3 bar)
- zakres ruchu dźwigni mieszacza: 57/57
- montaż mieszcza z lewej lub prawej strony
- innowacyjny perlator Neoperl® Slim®
- dźwignia ze stali medycznej
- zalecana odległość środka otworu montażowego od ściany 72 mm

## ONO

BATERIA Z WYCIĄGANĄ WYLEWKĄ

| WYKOŃCZENIE MODEL | NR KATALOGOWY | CENA BRUTTO<br>CENA NETTO |
|---|---|---|
| **Ono**<br>chromowana | 115.0308.177 | **2 649,00 zł**<br>2 153,66 zł |
| **Ono**<br>stal szlachetna | 115.0308.169 | **3 099,00 zł**<br>2 519,51 zł |

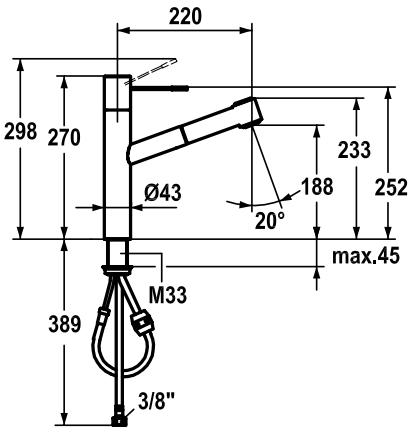


- ceramiczna głowica
- wyciągana wylewka z funkcją prysznica wykonana z wytrzymałego, lekkiego tworzywa sztucznego/stali
- zasięg węża wyciąganej wylewki 700 mm
- wężyki podłączeniowe o długości 550 mm, nakrętka 3/8”
- przepływ wody 12 l/min, 13 l/min prysznic (3 bar)
- zawór zwrotny (odcinający powrót wody z wyciąganej wylewki)
- dźwignia ze stali medycznej
- TouchProtect – innowacyjna wylewka eliminująca ryzyko oparzenia
- SprayClean - system łatwego i aktywnego czyszczenia redukujący osadzanie się kamienia

## ONO

BATERIA Z WYCIĄGANĄ WYLEWKĄ

| WYKOŃCZENIE | MODEL | NR KATALOGOWY | CENA BRUTTO / CENA NETTO |
|---|---|---|---|
| | **Ono** chromowana | 115.0308.191 | **2 499,00 zł** / 2 031,71 zł |
| | **Ono** stal szlachetna | 115.0308.185 | **2 899,00 zł** / 2 356,91 zł |

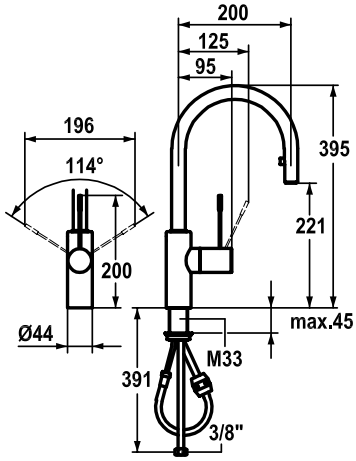


- ceramiczna głowica
- ukryta wyciągana wylewka z funkcją prysznica wykonana z wytrzymałego, lekkiego tworzywa sztucznego/stali
- wężyki podłączeniowe o długości 450 mm, nakrętka 3/8”
- przepływ wody 10 l/min (3 bar)
- zakres ruchu dźwigni mieszacza: 57/57
- zasięg węża wyciąganej wylewki 700mm
- zawór zwrotny (odcinający powrót wody z wyciąganej wylewki)
- montaż mieszcza z lewej lub prawej strony
- niewidoczny perlator Neoperl® Cache®
- dźwignia ze stali medycznej
- zalecana odległość środka otworu montażowego od ściany 72 mm

## ONO

DOZOWNIK

| WYKOŃCZENIE | MODEL | NR KATALOGOWY | CENA BRUTTO / CENA NETTO |
|---|---|---|---|
| | **Ono** chromowany | 119.0307.908 | **1 099,00 zł** / 893,50 zł |
| | **Ono** stal szlachetna | 119.0308.343 | **1 399,00 zł** / 1 137,40 zł |

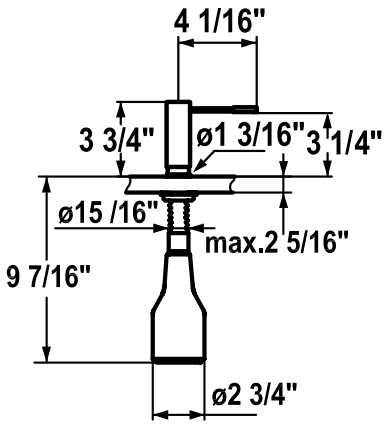


- pojemnik 300 ml
- otwór montażowy 26 mm
- wygodne napełnianie od góry

# Baterie KWC

## ZOE TOUCH LIGHT PRO

BATERIA Z WYCIĄGANĄ WYLEWKĄ

| WYKOŃCZENIE | MODEL | NR KATALOGOWY | CENA BRUTTO<br>CENA NETTO |
|---|---|---|---|
| | **Zoe Touch Light Pro**<br>kolor stal szlachetna (PVD) | 115.0393.163 | **9 499,00 zł**<br>7 722,76 zł |

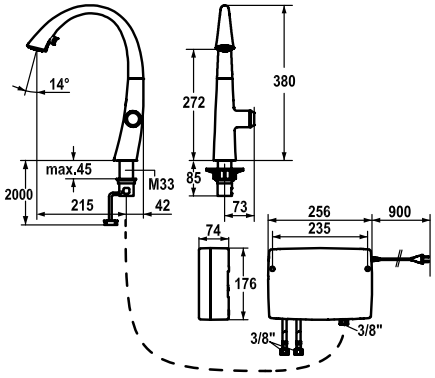


- ceramiczna głowica
- ukryta wyciągana wylewka z funkcją prysznica wykonana z lekkiego, wytrzymałego tworzywa sztucznego
- wężyki podłączeniowe o długości 2000 mm, nakrętka 3/8”
- przepływ wody 9 l/min, 10 l/min prysznic
- zasięg węża wyciąganej wylewki 500 mm
- zawór zwrotny (odcinający powrót wody z wyciąganej wylewki)
- innowacyjny perlator Neoperl® Cascade®
- podświetlenie strumienia wody LUMINAQUA®LED
- włączanie manualne z automatycznym wyłączeniem po 30 minutach
- sterowanie elektroniczne – technologia Touch Light PRO
  - trzy predefiniowane ustawienia temperatury i przepływu wody:
    **1** - niebieski, zimna, 50% maksymalnego przepływu
    **2** - pomarańczowy, ciepła, 50% maksymalnego przepływu
    **3** - czerwony, gorąca, 50% maksymalnego przepływu
  - możliwość indywidualnego dopasowania ustawień
  - tryb czyszczenia – zielony, przytrzymanie przez 5 sekund
  - automatyczne wyłączanie wody po 10 minutach
  - możliwość zdalnego sterowania
- w zestawie:
  - zasilacz 100-240 V / napięcie robocze 15 V / długość przewodu 90 cm
- SprayClean - system łatwego i aktywnego czyszczenia redukujący osadzanie się kamienia
- zalecana odległość środka otworu montażowego od ściany 42 mm

## ZOE TOUCH LIGHT PRO

BATERIA Z WYCIĄGANĄ WYLEWKĄ

| WYKOŃCZENIE | MODEL | NR KATALOGOWY | CENA BRUTTO<br>CENA NETTO |
|---|---|---|---|
| | **Zoe Touch Light Pro**<br>chromowana | 115.0393.145 | **8 499,00 zł**<br>6 909,76 zł |

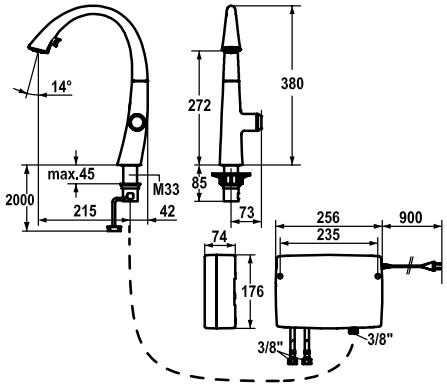


- ceramiczna głowica
- ukryta wyciągana wylewka z funkcją prysznica wykonana z lekkiego, wytrzymałego tworzywa sztucznego
- wężyki podłączeniowe o długości 2000 mm, nakrętka 3/8”
- przepływ wody 9 l/min, 10 l/min prysznic
- zasięg węża wyciąganej wylewki 500 mm
- zawór zwrotny (odcinający powrót wody z wyciąganej wylewki)
- innowacyjny perlator Neoperl® Cascade®
- podświetlenie strumienia wody LUMINAQUA®LED
- włączanie manualne z automatycznym wyłączeniem po 30 minutach
- w zestawie:
  - zasilacz 100-240 V / napięcie robocze 15 V / długość przewodu 90 cm
  - sterowanie elektroniczne - technologia Touch Light PRO
  - trzy predefiniowane ustawienia temperatury i przepływu wody:
    **1** - niebieski, zimna, 50% maksymalnego przepływu
    **2** - pomarańczowy, ciepła, 50% maksymalnego przepływu
    **3** - czerwony, gorąca, 50% maksymalnego przepływu
  - możliwość indywidualnego dopasowania ustawień
  - tryb czyszczenia - zielony, przytrzymanie przez 5 sekund
  - automatyczne wyłączanie wody po 10 minutach
  - możliwość zdalnego sterowania
- SprayClean - system łatwego i aktywnego czyszczenia redukujący osadzanie się kamienia
- zalecana odległość środka otworu montażowego od ściany 42 mm

# Baterie KWC

## ZOE LUMINAQUA

BATERIA Z WYCIĄGANĄ WYLEWKĄ

| WYKOŃCZENIE | MODEL | NR KATALOGOWY | CENA BRUTTO<br>CENA NETTO |
|---|---|---|---|
| | **Zoe LUMINAQUA** chromowana | 115.0307.913 | **3 399,00 zł**<br>2 763,41 zł |
| | **Zoe LUMINAQUA** kolor stal szlachetna (PVD) | 115.0308.233 | **4 499,00 zł**<br>3 657,72 zł |
| | **Zoe LUMINAQUA** czarna | 115.0340.013 | **4 499,00 zł**<br>3 657,72 zł |
| | **Zoe LUMINAQUA** biała | 115.0340.014 | **4 499,00 zł**<br>3 657,72 zł |

- ceramiczna głowica
- ukryta wyciągana wylewka z funkcją prysznica wykonana z lekkiego, wytrzymałego tworzywa sztucznego
- wężyki podłączeniowe o długości 550 mm, nakrętka 3/8”
- przepływ wody 8 l/min, 9 l/min prysznic (3 bar)
- zakres ruchu dźwigni mieszacza: 10/90
- zasięg węża wyciąganej wylewki 500 mm
- zawór zwrotny (odcinający powrót wody z wyciąganej wylewki)
- montaż mieszcza z prawej strony
- innowacyjny perlator Neoperl® Cascade®
- podświetlenie strumienia wody LUMINAQUA®LED
- włączanie manualne z automatycznym wyłączeniem po 30 minutach
- w zestawie:
  zasilacz 100-240 V / napięcie robocze 6,75 V / długość przewodu 110 cm
- odstęp otworu montażowego baterii od ściany min 42 mm
- SprayClean - system łatwego i aktywnego czyszczenia redukujący osadzanie się kamienia
- zalecana odległość środka otworu montażowego od ściany 42 mm

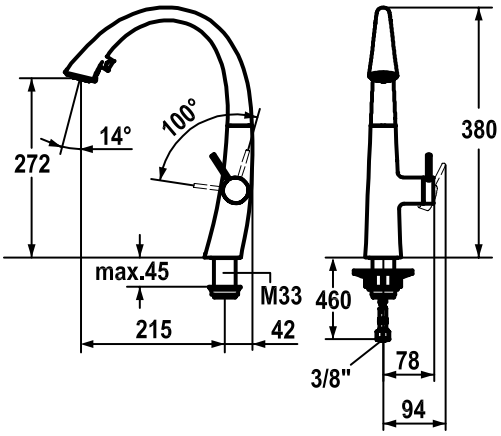

## ZOE

BATERIA Z WYCIĄGANĄ WYLEWKĄ

| WYKOŃCZENIE | MODEL | NR KATALOGOWY | CENA BRUTTO<br>CENA NETTO |
|---|---|---|---|
| | **Zoe**<br>chromowana | 115.0307.911 | **2 699,00 zł**<br>2 194,31 zł |
| | **Zoe**<br>kolor stal szlachetna (PVD) | 115.0308.235 | **3 699,00 zł**<br>3 007,32 zł |
| | **Zoe**<br>czarna | 115.0340.019 | **3 699,00 zł**<br>3 007,32 zł |
| | **Zoe**<br>biała | 115.0340.020 | **3 699,00 zł**<br>3 007,32 zł |

- ceramiczna głowica
- ukryta wyciągana wylewka z funkcją prysznica wykonana z lekkiego, wytrzymałego tworzywa sztucznego
- wężyki podłączeniowe o długości 550 mm, nakrętka 3/8”
- przepływ wody 8 l/min, 9 l/min prysznic (3 bar)
- zasięg węża wyciąganej wylewki 500 mm
- zawór zwrotny (odcinający powrót wody z wyciąganej wylewki)
- zakres ruchu dźwigni mieszacza: 10/90
- montaż mieszcza z prawej strony
- innowacyjny perlator Neoperl® Cascade®
- SprayClean - system łatwego i aktywnego czyszczenia redukujący osadzanie się kamienia
- zalecana odległość środka otworu montażowego od ściany 42 mm

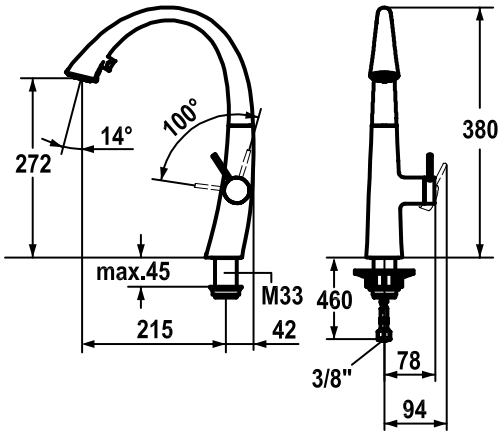

# Baterie KWC

## ZOE

DOZOWNIK

| WYKOŃCZENIE | MODEL | NR KATALOGOWY | CENA BRUTTO<br>CENA NETTO |
|---|---|---|---|
| | **Zoe**<br>chromowany | 119.0308.341 | **1 299,00 zł**<br>1 056,10 zł |
| | **Zoe**<br>kolor stal szlachetna (PVD) | 119.0308.352 | **1 799,00 zł**<br>1 462,60 zł |
| | **Zoe**<br>czarny | 119.0340.000 | **1 799,00 zł**<br>1 462,60 zł |
| | **Zoe**<br>biały | 119.0340.011 | **1 799,00 zł**<br>1 462,60 zł |

- pojemnik 300 ml
- otwór montażowy 26 mm
- wygodne napełnianie od góry

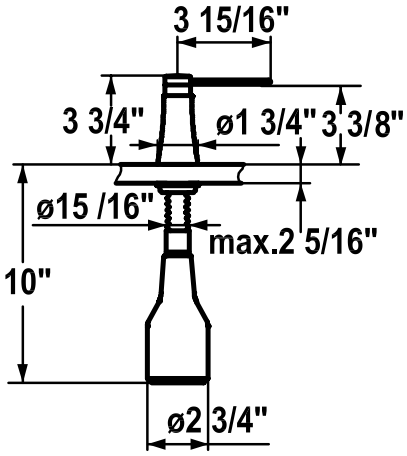

# Baterie KWC

## ERA PULL-OUT SPRAY

BATERIA Z WYCIĄGANĄ WYLEWKĄ

| WYKOŃCZENIE | MODEL | NR KATALOGOWY | CENA BRUTTO / CENA NETTO |
|---|---|---|---|
| stal szlachetna | **Era Pull-Out Spray** | 115.0517.932 | **4 299,00 zł** / 3 495,12 zł |

nowość

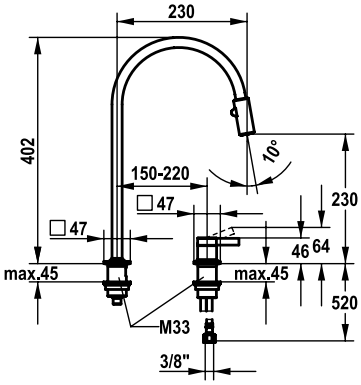


- ceramiczna głowica
- wyciągana wylewka z funkcją prysznica wykonana z lekkiego, wytrzymałego tworzywa sztucznego
- wężyki podłączeniowe o długości 500 mm, nakrętka 3/8”
- przepływ wody 7 l/min (3 bar)
- montaż mieszcza z lewej lub prawej strony
- innowacyjny Perlator® Neoperl® laminar
- wysoka jakość wykończenia, polerowane detale
- możliwość regulacji obrotu wylewki od 150° do 360°
- zawór zwrotny (odcinający powrót wody z wyciąganej wylewki)
- SprayClean - system łatwego i aktywnego czyszczenia redukujący osadzanie się kamienia
- TouchProtect - innowacyjna wylewka eliminująca ryzyko oparzenia
- nowoczesna wylewka baterii o niewielkiej średnicy (18 mm)

## ERA GRAVITY

BATERIA ZE STAŁĄ WYLEWKĄ

| WYKOŃCZENIE | MODEL | NR KATALOGOWY | CENA BRUTTO / CENA NETTO |
|---|---|---|---|
| stal szlachetna | **Era Gravity** | 115.0517.896 | **3 999,00 zł** / 3 251,22 zł |

nowość

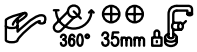


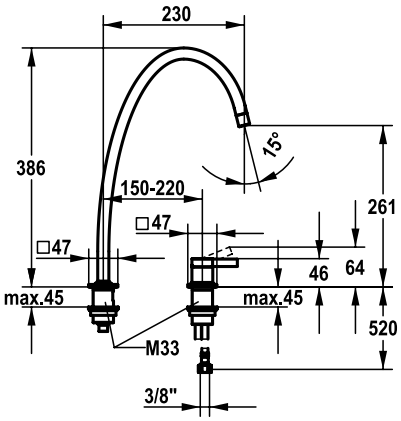


- ceramiczna głowica
- wężyki podłączeniowe o długości 500 mm, nakrętka 3/8”
- przepływ wody 8 l/min (3 bar)
- montaż mieszcza z lewej lub prawej strony
- innowacyjny Perlator® Neoperl® laminar
- wysoka jakość wykończenia, polerowane detale
- możliwość regulacji obrotu wylewki od 150° do 360°
- nowoczesna wylewka baterii o niewielkiej średnicy (18 mm)

# Baterie KWC

## ERA L

BATERIA ZE STAŁĄ WYLEWKĄ

| WYKOŃCZENIE | MODEL | NR KATALOGOWY | CENA BRUTTO<br>CENA NETTO |
|---|---|---|---|
| | **Era L**<br>stal szlachetna | 115.0517.899 | **3 499,00 zł**<br>2 844,72 zł |

nowość

360° 35mm

- ceramiczna głowica
- wężyki podłączeniowe o długości 500 mm, nakrętka 3/8”
- przepływ wody 8 l/min (3 bar)
- montaż mieszcza z lewej lub prawej strony
- innowacyjny Perlator® Neoperl® laminar
- wysoka jakość wykończenia, polerowane detale
- możliwość regulacji obrotu wylewki od 150° do 360°
- nowoczesna wylewka baterii o niewielkiej średnicy (18 mm)

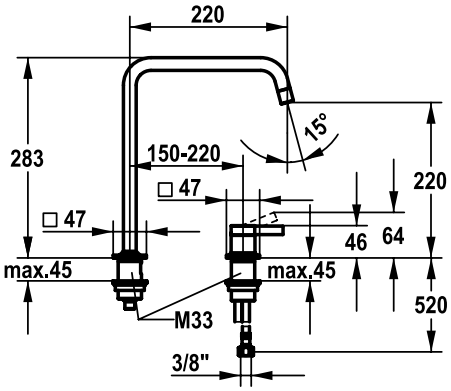

## ERA J

BATERIA ZE STAŁĄ WYLEWKĄ

| WYKOŃCZENIE | MODEL | NR KATALOGOWY | CENA BRUTTO / CENA NETTO |
|---|---|---|---|
| stal szlachetna | **Era J** | 115.0517.891 | **3 499,00 zł**<br>2 844,72 zł |

nowość

360° 35mm

- ceramiczna głowica
- wężyki podłączeniowe o długości 500 mm, nakrętka 3/8”
- przepływ wody 8 l/min (3 bar)
- montaż mieszcza z lewej lub prawej strony
- innowacyjny Perlator® Neoperl® laminar
- wysoka jakość wykończenia, polerowane detale
- możliwość regulacji obrotu wylewki od 150° do 360°
- nowoczesna wylewka baterii o niewielkiej średnicy (18 mm)

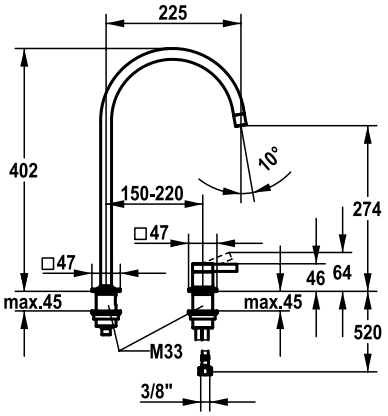


## ERA

DOZOWNIK

| WYKOŃCZENIE | MODEL | NR KATALOGOWY | CENA BRUTTO / CENA NETTO |
|---|---|---|---|
| stal szlachetna | **Era** | 119.0517.935 | **1 399,00 zł**<br>1 137,40 zł |

nowość

- wysoka jakość wykończenia, polerowane detale
- wygodne napełnianie od góry
- pojemnik 350 ml
- otwór montażowy 26 mm

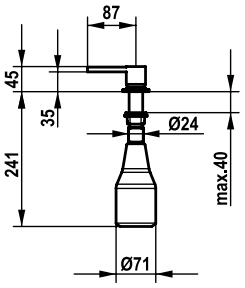

# Baterie KWC

# EVE LUMINAQUA

BATERIA Z WYCIĄGANĄ WYLEWKĄ

| WYKOŃCZENIE | MODEL | NR KATALOGOWY | CENA BRUTTO<br>CENA NETTO |
|---|---|---|---|
| | **Eve LUMINAQUA** chromowana | 115.0308.180 | **3 199,00 zł**<br>2 600,81 zł |
| | **Eve LUMINAQUA** stal szlachetna | 115.0308.182 | **3 699,00 zł**<br>3 007,32 zł |
| | **Eve LUMINAQUA** biały | 115.0308.203 | **3 699,00 zł**<br>3 007,32 zł |
| | **Eve LUMINAQUA** czarny | 115.0308.204 | **3 699,00 zł**<br>3 007,32 zł |

- ceramiczna głowica
- ukryta wyciągana wylewka wykonana z wytrzymałego, lekkiego tworzywa sztucznego
- wężyki podłączeniowe o długości 450 mm, nakrętka 3/8”
- przepływ wody 10 l/min (3 bar)
- zakres ruchu dźwigni mieszacza: 55/55
- montaż mieszcza z lewej lub prawej strony
- zasięg węża wyciąganej wylewki 600 mm
- zawór zwrotny (odcinający powrót wody z wyciąganej wylewki)
- niewidoczny perlator Neoperl® Cache®
- podświetlenie strumienia wody LUMINAQUA®LED
- w zestawie:
  - zasilacz 100-240 V / napięcie robocze 6,75 V / długość
  - przewodu 110 cm
  - włączanie manualne z automatycznym wyłączeniem po 45 minutach
- TouchProtect - innowacyjna wylewka eliminująca ryzyko oparzenia
- zalecana odległość środka otworu montażowego 62 mm

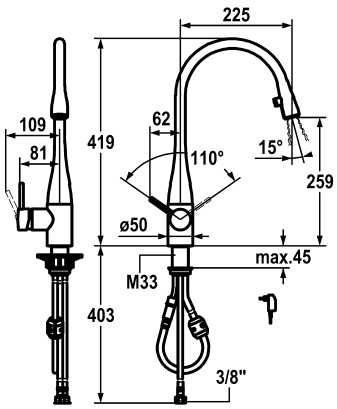

# Baterie KWC

## EVE

BATERIA Z WYCIĄGANĄ WYLEWKĄ

| WYKOŃCZENIE | MODEL | NR KATALOGOWY | CENA BRUTTO<br>CENA NETTO |
|---|---|---|---|
| | **Eve**<br>chromowana | 115.0308.181 | **2 399,00 zł**<br>1 950,41 zł |
| | **Eve**<br>stal szlachetna | 115.0308.183 | **2 899,00 zł**<br>2 356,91 zł |

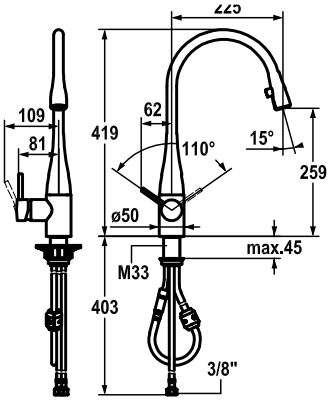


- ceramiczna głowica
- ukryta wyciągana wylewka wykonana z wytrzymałego, lekkiego tworzywa sztucznego
- wężyki podłączeniowe o długości 450 mm, nakrętka 3/8”
- przepływ wody 10 l/min (3 bar)
- zakres ruchu dźwigni mieszacza: 55/55
- montaż mieszcza z lewej lub prawej strony
- zasięg węża wyciąganej wylewki 600 mm
- zawór zwrotny (odcinający powrót wody z wyciąganej wylewki)
- niewidoczny perlator Neoperl® Cache®
- TouchProtect - innowacyjna wylewka eliminująca ryzyko oparzenia
- zalecana odległość środka otworu montażowego 62 mm

## EVE

DOZOWNIK

| WYKOŃCZENIE | MODEL | NR KATALOGOWY | CENA BRUTTO<br>CENA NETTO |
|---|---|---|---|
| | **Eve**<br>chromowany | 119.0307.870 | **1 099,00 zł**<br>893,50 zł |
| | **Eve**<br>stal szlachetna | 119.0307.901 | **1 399,00 zł**<br>1 137,40 zł |
| | **Eve**<br>biały | 119.0308.348 | **1 399,00 zł**<br>1 137,40 zł |
| | **Eve**<br>czarny | 119.0308.349 | **1 399,00 zł**<br>1 137,40 zł |

- pojemnik 300 ml
- otwór montażowy 26 mm
- wygodne napełnianie od góry

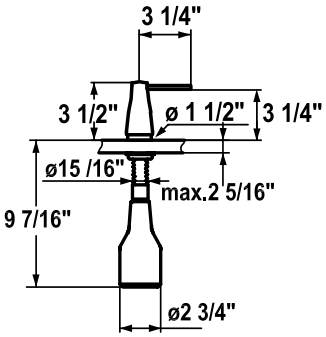

## SIN PULL-OUT

BATERIA Z WYCIĄGANĄ WYLEWKĄ

| WYKOŃCZENIE | MODEL | NR KATALOGOWY | CENA BRUTTO / CENA NETTO |
|---|---|---|---|
| chromowana | **Sin Pull-Out** | 115.0308.211 | **1 999,00 zł** / 1 625,20 zł |

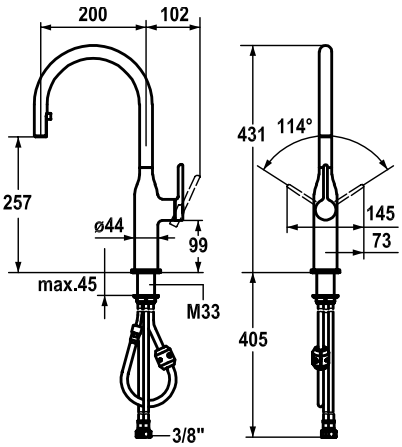


- ceramiczna głowica
- ukryta wyciągana wylewka wykonana z wytrzymałego, lekkiego tworzywa sztucznego
- wężyki podłączeniowe o długości 500 mm, nakrętka 3/8”
- przepływ wody 8 l/min (3 bar)
- zakres ruchu dźwigni mieszacza: 57/57
- zasięg węża wyciąganej wylewki 600 mm
- zawór zwrotny (odcinający powrót wody z wyciąganej wylewki)
- montaż mieszcza z lewej lub prawej strony
- niewidoczny perlator Neoperl® Cache®
- TouchProtect - innowacyjna wylewka eliminująca ryzyko oparzenia
- zalecana odległość środka otworu montażowego 73 mm

## SIN

DOZOWNIK

| WYKOŃCZENIE | MODEL | NR KATALOGOWY | CENA BRUTTO / CENA NETTO |
|---|---|---|---|
| chromowany | **Sin** | 119.0308.350 | **1 099,00 zł** / 893,50 zł |

- pojemnik 300 ml
- twór montażowy 26 mm
- wygodne napełnianie od góry

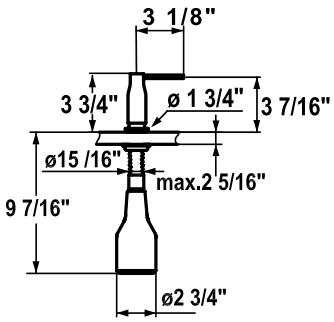

# Baterie KWC

## SIN SEMI-PRO

BATERIA Z RUCHOMĄ WYLEWKĄ

| WYKOŃCZENIE | MODEL | NR KATALOGOWY | CENA BRUTTO / CENA NETTO |
|---|---|---|---|
| | **Sin Semi-Pro** chromowana | 115.0308.209 | **2 699,00 zł** / 2 194,31 zł |

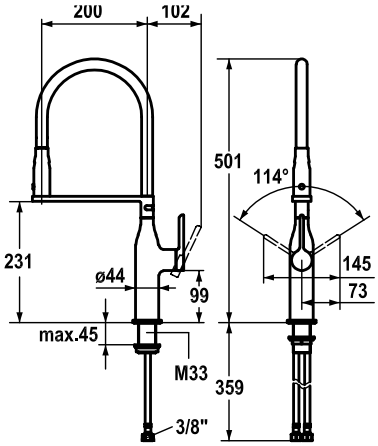


- ceramiczna głowica
- ruchoma wylewka z funkcją prysznica wykonana z metalu
- wężyki podłączeniowe o długości 450 mm, nakrętka 3/8”
- przepływ wody 8 l/min, 6 l/min prysznic (3 bar)
- zakres ruchu dźwigni mieszacza: 57/57
- montaż mieszcza z lewej lub prawej strony
- niewidoczny perlator Neoperl® Cache®
- opatentowana wylewka prysznica KWC highflex™
- niewidoczny perlator Neoperl® Cache®
- TouchProtect - innowacyjna wylewka eliminująca ryzyko oparzenia
- SprayClean - system łatwego i aktywnego czyszczenia redukujący osadzanie się kamienia
- zalecana odległość środka otworu montażowego 73 mm

## SIN PULL-OUT SPRAY

BATERIA Z WYCIĄGANĄ WYLEWKĄ

| WYKOŃCZENIE | MODEL | NR KATALOGOWY | CENA BRUTTO / CENA NETTO |
|---|---|---|---|
| | **Sin Pull-Out Spray** chrom | 115.0308.210 | **2 199,00 zł** / 1 787,80 zł |

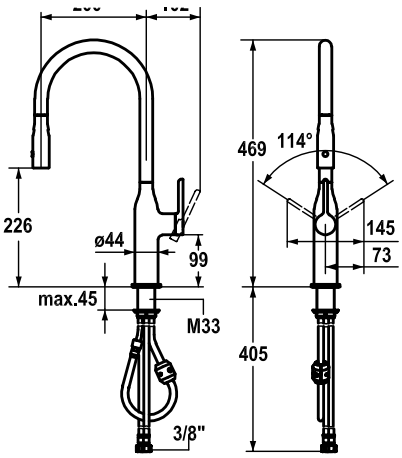


- ceramiczna głowica
- wyciągana wylewka z funkcją prysznica wykonana z metalu
- wężyki podłączeniowe o długości 500 mm, nakrętka 3/8”
- przepływ wody 7 l/min, 6 l/min prysznic (3 bar)
- zakres ruchu dźwigni mieszacza: 57/57
- zasięg węża wyciąganej wylewki 500 mm
- montaż mieszcza z lewej lub prawej strony
- zawór zwrotny (odcinający powrót wody z wyciąganej wylewki)
- niewidoczny perlator Neoperl® Cache®
- TouchProtect - innowacyjna wylewka eliminująca ryzyko oparzenia
- SprayClean - system łatwego i aktywnego czyszczenia redukujący osadzanie się kamienia
- zalecana odległość środka otworu montażowego 73 mm

# Baterie KWC

## AVA

BATERIA Z WYCIĄGANĄ WYLEWKĄ

| WYKOŃCZENIE | MODEL | NR KATALOGOWY | CENA BRUTTO<br>CENA NETTO |
|---|---|---|---|
| | **Ava**<br>chromowana | 115.0200.124 | **1 549,00 zł**<br>1 259,35 zł |

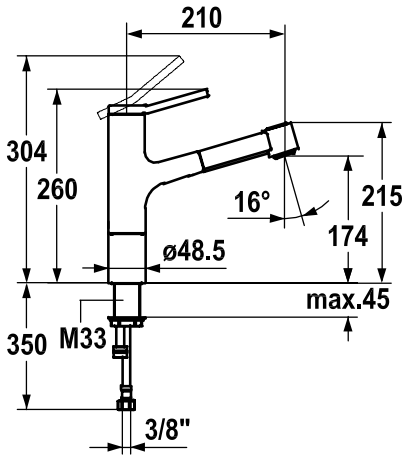


- ceramiczna głowica
- wyciągana wylewka wykonana z wytrzymałego, lekkiego tworzywa sztucznego
- wężyki podłączeniowe o długości 500 mm, nakrętka 3/8”
- przepływ wody 9 l/min, 10 l/min prysznic (3 bar)
- zasięg węża wyciąganej wylewki 700 mm
- zawór zwrotny (odcinający powrót wody z wyciąganej wylewki)
- TouchProtect - innowacyjna wylewka eliminująca ryzyko oparzenia
- SprayClean - system łatwego i aktywnego czyszczenia redukujący osadzanie się kamienia

## AVA

BATERIA Z WYCIĄGANĄ WYLEWKĄ

| WYKOŃCZENIE | MODEL | NR KATALOGOWY | CENA BRUTTO / CENA NETTO |
|---|---|---|---|
| | **Ava** chromowana | 115.0308.200 | **1 399,00 zł** / 1 137,40 zł |

- ceramiczna głowica
- wyciągana wylewka wykonana z wytrzymałego, lekkiego tworzywa sztucznego
- wężyki podłączeniowe o długości 500 mm, nakrętka 3/8”
- przepływ wody 9 l/min
- zasięg węża wyciąganej wylewki 700 mm
- zawór zwrotny (odcinający powrót wody z wyciąganej wylewki)
- innowacyjny perlator Neoperl® Cache®
- TouchProtect - innowacyjna wylewka eliminująca ryzyko oparzenia

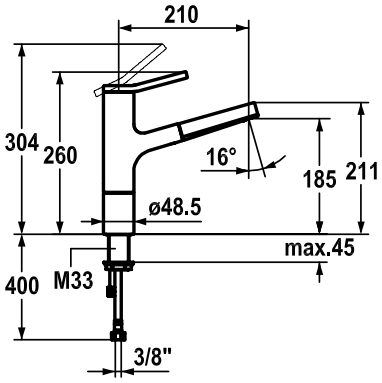


## AVA

DOZOWNIK

| WYKOŃCZENIE | MODEL | NR KATALOGOWY | CENA BRUTTO / CENA NETTO |
|---|---|---|---|
| | **Ava** chromowany | 119.0200.126 | **799,00 zł** / 649,59 zł |

- pojemnik 300 ml
- otwór montażowy 26 mm
- wygodne napełnianie od góry

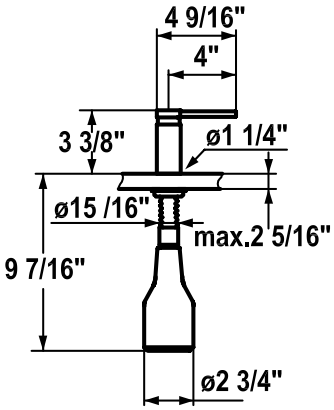

# Baterie KWC

## LUNA E PULL-OUT SPRAY

BATERIA Z WYCIĄGANĄ WYLEWKĄ

| WYKOŃCZENIE | MODEL | NR KATALOGOWY | CENA BRUTTO<br>CENA NETTO |
|---|---|---|---|
| chromowana | **Luna E Pull-Out Spray** | 115.0457.309 | **1 099,00 zł**<br>893,50 zł |

nowość

- ceramiczna głowica
- wyciągana wylewka wykonana z wytrzymałego, lekkiego tworzywa sztucznego
- wężyki podłączeniowe o długości 600 mm, nakrętka 3/8”
- przepływ wody 10 l/min (3 bar)
- zasięg węża wyciąganej wylewki 600 mm
- zawór zwrotny (odcinający powrót wody z wyciąganej wylewki)
- innowacyjny perlator Neoperl® Cache®
- TouchProtect - innowacyjna wylewka eliminująca ryzyko oparzenia
- SprayClean - system łatwego i aktywnego czyszczenia redukujący osadzanie się kamienia

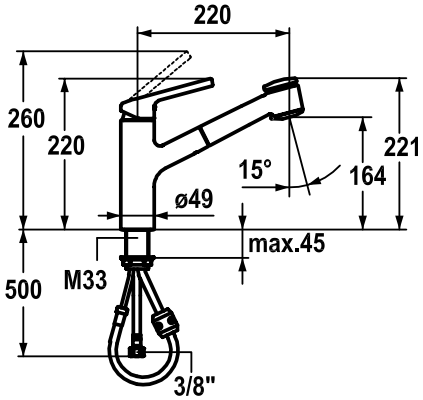


## LUNA E PULL-OUT

BATERIA Z WYCIĄGANĄ WYLEWKĄ

| WYKOŃCZENIE | MODEL | NR KATALOGOWY | CENA BRUTTO<br>CENA NETTO |
|---|---|---|---|
| chromowana | **Luna E Pull-Out** | 115.0457.316 | **999,00 zł**<br>812,20 zł |

nowość

- ceramiczna głowica
- wyciągana wylewka wykonana z wytrzymałego, lekkiego tworzywa sztucznego
- wężyki podłączeniowe o długości 600 mm, nakrętka 3/8”
- przepływ wody 9 l/min
- zasięg węża wyciąganej wylewki 600 mm
- zawór zwrotny (odcinający powrót wody z wyciąganej wylewki)
- innowacyjny perlator Neoperl® Cache®
- TouchProtect - innowacyjna wylewka eliminująca ryzyko oparzenia
- zalecana odległość środka otworu montażowego 50 mm

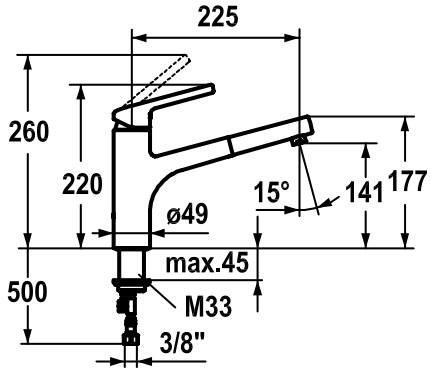

## LUNA E PULL-OUT

BATERIA Z WYCIĄGANĄ WYLEWKĄ

| WYKOŃCZENIE | MODEL | NR KATALOGOWY | CENA BRUTTO / CENA NETTO |
|---|---|---|---|
| | **Luna E Pull-Out** stal szlachetna | 115.0481.989 | **1 199,00 zł** 974,80 zł |

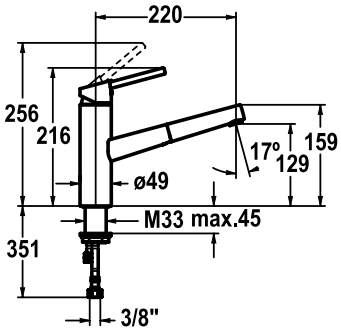


- ceramiczna głowica
- wyciągana wylewka wykonana ze stali
- wężyki podłączeniowe o długości 600 mm, nakrętka 3/8”
- przepływ wody 9 l/min
- zasięg węża wyciąganej wylewki 600 mm
- zawór zwrotny (odcinający powrót wody z wyciąganej wylewki)
- innowacyjny perlator Neoperl® Cache®
- TouchProtect - innowacyjna wylewka eliminująca ryzyko oparzenia
- zalecana odległość środka otworu montażowego 50 mm

## LUNA E

BATERIA ZE STAŁĄ WYLEWKĄ

| WYKOŃCZENIE | MODEL | NR KATALOGOWY | CENA BRUTTO / CENA NETTO |
|---|---|---|---|
| | **Luna E** chrom | 115.0457.304 | **799,00 zł** 649,59 zł |

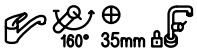


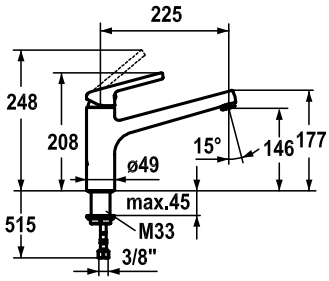


- ceramiczna głowica
- wężyki podłączeniowe o długości 600 mm, nakrętka 3/8”
- przepływ wody 11 l/min
- innowacyjny perlator Neoperl® Cascade®

## LUNA E

BATERIA ZE STAŁĄ WYLEWKĄ

| WYKOŃCZENIE | MODEL | NR KATALOGOWY | CENA BRUTTO / CENA NETTO |
|---|---|---|---|
| | **Luna E** stal szlachetna | 115.0481.988 | **999,00 zł** 812,20 zł |

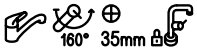


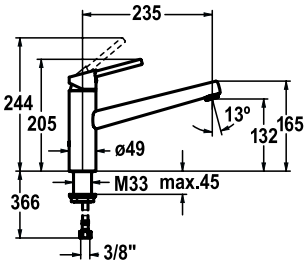


- ceramiczna głowica
- wężyki podłączeniowe o długości 600 mm, nakrętka 3/8”
- przepływ wody 11 l/min
- innowacyjny perlator Neoperl® Cascade®

# Zlewozmywaki stalowe KWC

In-Top

## ERA 810-72

ZLEWOZMYWAK DO MONTAŻU IN-TOP

nowość

80 InTOP

| WYKOŃCZENIE MODEL | NR KATALOGOWY | CENA BRUTTO / CENA NETTO |
|---|---|---|
| **ERA 810-72** stal szlachetna jedwab | 111.0538.699 | **4 599,00 zł** 3 739,02 zł |

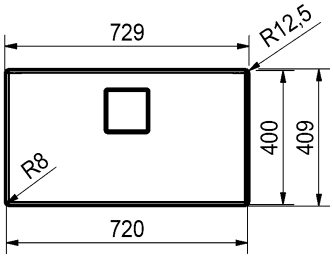


| | |
|---|---|
| WYMIARY ZEWNĘTRZNE | 729 x 409 mm |
| ROZMIAR KOMÓR | 720 x 400 x 200 mm |
| WYCIĘCIE | wg szablonu |
| KOREK AUTOMATYCZNY | sterowany przyciskiem Easy Click w wykończeniu stal szlachetna |

- zlewozmywak wyposażony w innowacyjny, niewidoczny przelew

**AKCESORIA W KOMPLECIE**

**deska kuchenna**
112.0517.542

**wkładka ociekowa**
112.0517.530

**INNE DOSTĘPNE AKCESORIA**

**rollmata**
112.0517.527

**cena brutto** **299,00 zł**
cena netto 243,09 zł

Więcej informacji na stronie 48-49

UWAGA: Brak możliwości montażu młynka do odpadów ze względu na niewidoczny przelew

## ERA 810-54

ZLEWOZMYWAK DO MONTAŻU IN-TOP

nowość

60 InTOP

| WYKOŃCZENIE MODEL | NR KATALOGOWY | CENA BRUTTO / CENA NETTO |
|---|---|---|
| **ERA 810-54** stal szlachetna jedwab | 111.0538.698 | **4 499,00 zł** 3 657,72 zł |

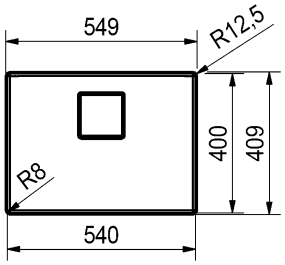


| | |
|---|---|
| WYMIARY ZEWNĘTRZNE | 549 x 409 mm |
| ROZMIAR KOMÓR | 540 x 400 x 200 mm |
| WYCIĘCIE | wg szablonu |
| KOREK AUTOMATYCZNY | sterowany przyciskiem Easy Click w wykończeniu stal szlachetna |

- zlewozmywak wyposażony w innowacyjny, niewidoczny przelew

**AKCESORIA W KOMPLECIE**

**deska kuchenna**
112.0517.542

**wkładka ociekowa**
112.0517.530

**INNE DOSTĘPNE AKCESORIA**

**rollmata**
112.0517.527

**cena brutto** **299,00 zł**
cena netto 243,09 zł

Więcej informacji na stronie 48-49

UWAGA: Brak możliwości montażu młynka do odpadów ze względu na niewidoczny przelew

# Zlewozmywaki stalowe KWC

In-Top

## ERA 810-40

ZLEWOZMYWAK DO MONTAŻU IN-TOP

nowość

45 InTOP

| WYKOŃCZENIE MODEL | NR KATALOGOWY | CENA BRUTTO / CENA NETTO |
|---|---|---|
| **ERA 810-40** stal szlachetna jedwab | 111.0538.696 | **4 299,00 zł** 3 495,12 zł |

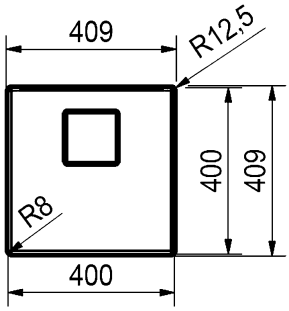


| | |
|---|---|
| WYMIARY ZEWNĘTRZNE | 409 x 409 mm |
| ROZMIAR KOMÓR | 400 x 400 x 200 mm |
| WYCIĘCIE | wg szablonu |
| KOREK AUTOMATYCZNY | sterowany przyciskiem Easy Click w wykończeniu stal szlachetna |

- zlewozmywak wyposażony w innowacyjny, niewidoczny przelew

**AKCESORIA W KOMPLECIE**

**deska kuchenna**
112.0517.542

**wkładka ociekowa**
112.0517.530

**INNE DOSTĘPNE AKCESORIA**

**rollmata**
112.0517.527

**cena brutto** **299,00 zł**
cena netto 243,09 zł

Więcej informacji na stronie 48-49

UWAGA: Brak możliwości montażu młynka do odpadów ze względu na niewidoczny przelew

## ERA 810-34

ZLEWOZMYWAK DO MONTAŻU IN-TOP

nowość

40 InTOP

| WYKOŃCZENIE MODEL | NR KATALOGOWY | CENA BRUTTO / CENA NETTO |
|---|---|---|
| **ERA 810-34** stal szlachetna jedwab | 111.0538.680 | **3 999,00 zł** 3 251,22 zł |

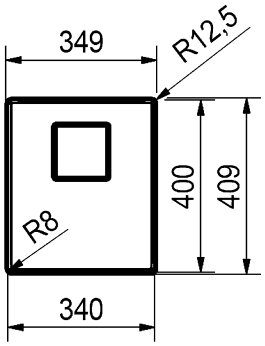


| | |
|---|---|
| WYMIARY ZEWNĘTRZNE | 349 x 409 mm |
| ROZMIAR KOMÓR | 340 x 400 x 200 mm |
| WYCIĘCIE | wg szablonu |
| KOREK AUTOMATYCZNY | sterowany przyciskiem Easy Click w wykończeniu stal szlachetna |

- zlewozmywak wyposażony w innowacyjny, niewidoczny przelew

**AKCESORIA W KOMPLECIE**

**deska kuchenna**
112.0517.542

**wkładka ociekowa**
112.0517.530

**INNE DOSTĘPNE AKCESORIA**

**rollmata**
112.0517.527

**cena brutto** **299,00 zł**
cena netto 243,09 zł

Więcej informacji na stronie 48-49

UWAGA: Brak możliwości montażu młynka do odpadów ze względu na niewidoczny przelew

# Zlewozmywaki stalowe KWC

wbudowywane / montowane na równi z blatem

## ZOE 260-34-16

ZLEWOZMYWAK WBUDOWYWANY / MONTOWANY NA RÓWNI Z BLATEM

| WYKOŃCZENIE MODEL | NR KATALOGOWY | CENA BRUTTO<br>CENA NETTO |
|---|---|---|
| **ZOE 260-34-16**<br>stal szlachetna jedwab | 122.0547.246 | **4 999,00 zł**<br>4 064,23 zł |

nowość

60 SlimTOP MONTAŻ WBUDOWYWANY LUB NA RÓWNI Z BLATEM

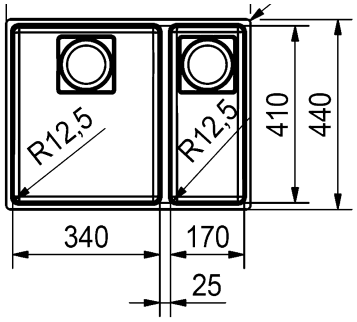


| | |
|---|---|
| WYMIARY ZEWNĘTRZNE | 565 x 440 mm |
| ROZMIAR KOMÓR | 340 x 410 x 175 mm<br>170 x 410 x 130 mm |
| WYCIĘCIE | wg szablonu |
| KOREK AUTOMATYCZNY | sterowany przyciskiem Easy Click w wykończeniu stal szlachetna |

- zlewozmywak wyposażony w innowacyjny, niewidoczny przelew

**DOSTĘPNE AKCESORIA**

**deska kuchenna**
112.0517.378
**cena brutto 599,00 zł**
cena netto 486,99 zł

**wkładka ociekowa**
112.0515.367
**cena brutto 299,00 zł**
cena netto 243,09 zł

**rollmata**
112.0517.527
**cena brutto 299,00 zł**
cena netto 243,09 zł

Więcej informacji na stronie 48-49

UWAGA: Brak możliwości montażu młynka do odpadów ze względu na niewidoczny przelew

## ZOE 210-50

ZLEWOZMYWAK WBUDOWYWANY / MONTOWANY NA RÓWNI Z BLATEM

| WYKOŃCZENIE MODEL | NR KATALOGOWY | CENA BRUTTO<br>CENA NETTO |
|---|---|---|
| **ZOE 210-50**<br>stal szlachetna jedwab | 122.0547.245 | **2 999,00 zł**<br>2 438,21 zł |

nowość

60 SlimTOP MONTAŻ WBUDOWYWANY LUB NA RÓWNI Z BLATEM

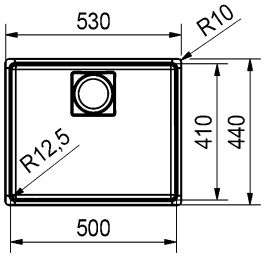


| | |
|---|---|
| WYMIARY ZEWNĘTRZNE | 530 x 440 mm |
| ROZMIAR KOMÓR | 500 x 410 x 175 mm |
| WYCIĘCIE | wg szablonu |
| KOREK AUTOMATYCZNY | sterowany przyciskiem Easy Click w wykończeniu stal szlachetna |

- zlewozmywak wyposażony w innowacyjny, niewidoczny przelew

**DOSTĘPNE AKCESORIA**

**deska kuchenna**
112.0517.378
**cena brutto 599,00 zł**
cena netto 486,99 zł

**wkładka ociekowa**
112.0515.367
**cena brutto 299,00 zł**
cena netto 243,09 zł

**rollmata**
112.0517.527
**cena brutto 299,00 zł**
cena netto 243,09 zł

Więcej informacji na stronie 48-49

UWAGA: Brak możliwości montażu młynka do odpadów ze względu na niewidoczny przelew

## ZOE 210-34

ZLEWOZMYWAK WBUDOWYWANY / MONTOWANY NA RÓWNI Z BLATEM

| WYKOŃCZENIE MODEL | NR KATALOGOWY | CENA BRUTTO / CENA NETTO |
|---|---|---|
| **ZOE 210-34** stal szlachetna jedwab | 122.0547.244 | **2 699,00 zł** / 2 194,31 zł |

nowość

45 SlimTOP MONTAŻ WBUDOWYWANY LUB NA RÓWNI Z BLATEM

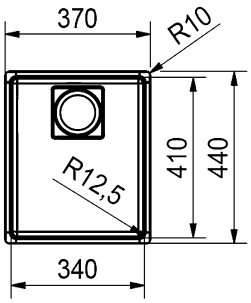


| | |
|---|---|
| WYMIARY ZEWNĘTRZNE | 370 x 440 mm |
| ROZMIAR KOMÓR | 340 x 410 x 175 mm |
| WYCIĘCIE | wg szablonu |
| KOREK AUTOMATYCZNY | sterowany przyciskiem Easy Click w wykończeniu stal szlachetna |

- zlewozmywak wyposażony w innowacyjny, niewidoczny przelew

**DOSTĘPNE AKCESORIA**

**deska kuchenna**
112.0517.378
**cena brutto 599,00 zł**
cena netto 486,99 zł

**wkładka ociekowa**
112.0515.367
**cena brutto 299,00 zł**
cena netto 243,09 zł

**rollmata**
112.0517.527
**cena brutto 299,00 zł**
cena netto 243,09 zł

Więcej informacji na stronie 48-49

UWAGA: Brak możliwości montażu młynka do odpadów ze względu na niewidoczny przelew

## ZOE 210-17

ZLEWOZMYWAK WBUDOWYWANY / MONTOWANY NA RÓWNI Z BLATEM

| WYKOŃCZENIE MODEL | NR KATALOGOWY | CENA BRUTTO / CENA NETTO |
|---|---|---|
| **ZOE 210-17** stal szlachetna jedwab | 122.0547.243 | **2 199,00 zł** / 1 787,80 zł |

nowość

40 SlimTOP MONTAŻ WBUDOWYWANY LUB NA RÓWNI Z BLATEM

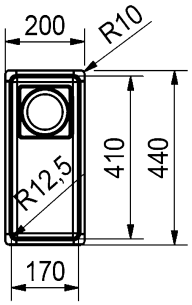


| | |
|---|---|
| WYMIARY ZEWNĘTRZNE | 200 x 440 mm |
| ROZMIAR KOMÓR | 170 x 410 x 130 mm |
| WYCIĘCIE | wg szablonu |
| KOREK AUTOMATYCZNY | sterowany przyciskiem Easy Click w wykończeniu stal szlachetna |

- zlewozmywak wyposażony w innowacyjny, niewidoczny przelew

**DOSTĘPNE AKCESORIA**

**deska kuchenna**
112.0517.378
**cena brutto 599,00 zł**
cena netto 486,99 zł

**wkładka ociekowa**
112.0515.367
**cena brutto 299,00 zł**
cena netto 243,09 zł

**rollmata**
112.0517.527
**cena brutto 299,00 zł**
cena netto 243,09 zł

Więcej informacji na stronie 48-49

UWAGA: Brak możliwości montażu młynka do odpadów ze względu na niewidoczny przelew

# Zlewozmywaki stalowe KWC

do podbudowy

## ZOE 160-34-17

ZLEWOZMYWAK DO PODBUDOWY

NOWOŚĆ

60

| WYKOŃCZENIE MODEL | NR KATALOGOWY | CENA BRUTTO / CENA NETTO |
|---|---|---|
| **ZOE 160-34-17** stal szlachetna jedwab | 122.0547.241 | **3 999,00 zł** 3 251,22 zł |

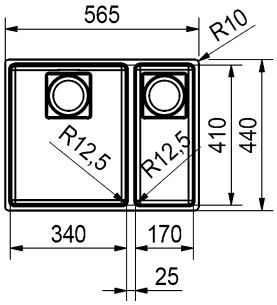


| | |
|---|---|
| WYMIARY ZEWNĘTRZNE | 565 x 440 mm |
| ROZMIAR KOMÓR | 340 x 410 x 178 mm<br>170 x 410 x 133 mm |
| WYCIĘCIE | wg szablonu |
| KOREK AUTOMATYCZNY | sterowany przyciskiem Easy Click w wykończeniu stal szlachetna |

- zlewozmywak wyposażony w innowacyjny, niewidoczny przelew

**DOSTĘPNE AKCESORIA**

**deska kuchenna**
112.0517.378
**cena brutto 599,00 zł**
cena netto 486,99 zł

**wkładka ociekowa**
112.0515.367
**cena brutto 299,00 zł**
cena netto 243,09 zł

**rollmata**
112.0517.527
**cena brutto 299,00 zł**
cena netto 243,09 zł

Więcej informacji na stronie 48-49

UWAGA: Brak możliwości montażu młynka do odpadów ze względu na niewidoczny przelew

## ZOE 110-50

ZLEWOZMYWAK DO PODBUDOWY

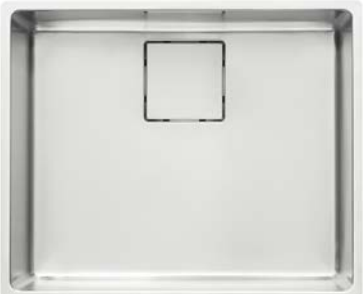

NOWOŚĆ

60

| WYKOŃCZENIE MODEL | NR KATALOGOWY | CENA BRUTTO / CENA NETTO |
|---|---|---|
| **ZOE 110-50** stal szlachetna jedwab | 122.0547.230 | **2 799,00 zł** 2 275,61 zł |

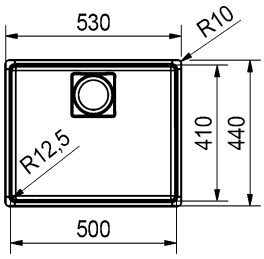


| | |
|---|---|
| WYMIARY ZEWNĘTRZNE | 530 x 440 mm |
| ROZMIAR KOMÓR | 500 x 410 x 175 mm |
| WYCIĘCIE | wg szablonu |
| KOREK AUTOMATYCZNY | sterowany przyciskiem Easy Click w wykończeniu stal szlachetna |

- zlewozmywak wyposażony w innowacyjny, niewidoczny przelew

**DOSTĘPNE AKCESORIA**

**deska kuchenna**
112.0517.378
**cena brutto 599,00 zł**
cena netto 486,99 zł

**wkładka ociekowa**
112.0515.367
**cena brutto 299,00 zł**
cena netto 243,09 zł

**rollmata**
112.0517.527
**cena brutto 299,00 zł**
cena netto 243,09 zł

Więcej informacji na stronie 48-49

UWAGA: Brak możliwości montażu młynka do odpadów ze względu na niewidoczny przelew

# Zlewozmywaki stalowe KWC

do podbudowy

## ZOE 110-34

ZLEWOZMYWAK DO PODBUDOWY

nowość

45

| WYKOŃCZENIE MODEL | | NR KATALOGOWY | CENA BRUTTO / CENA NETTO |
|---|---|---|---|
| | **ZOE 110-34** stal szlachetna jedwab | 122.0547.229 | **2 599,00 zł** 2 113,01 zł |

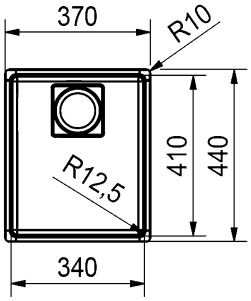


| | |
|---|---|
| WYMIARY ZEWNĘTRZNE | 370 x 440 mm |
| ROZMIAR KOMÓR | 340 x 410 x 175 mm |
| WYCIĘCIE | wg szablonu |
| KOREK AUTOMATYCZNY | sterowany przyciskiem Easy Click w wykończeniu stal szlachetna |

- zlewozmywak wyposażony w innowacyjny, niewidoczny przelew

**DOSTĘPNE AKCESORIA**

**deska kuchenna**
112.0517.378
**cena brutto 599,00 zł**
cena netto 486,99 zł

**wkładka ociekowa**
112.0515.367
**cena brutto 299,00 zł**
cena netto 243,09 zł

**rollmata**
112.0517.527
**cena brutto 299,00 zł**
cena netto 243,09 zł

Więcej informacji na stronie 48-49

UWAGA: Brak możliwości montażu młynka do odpadów ze względu na niewidoczny przelew

## ZOE 110-17

ZLEWOZMYWAK DO PODBUDOWY

nowość

40

| WYKOŃCZENIE MODEL | | NR KATALOGOWY | CENA BRUTTO / CENA NETTO |
|---|---|---|---|
| | **ZOE 110-17** stal szlachetna jedwab | 122.0547.228 | **1 999,00 zł** 1 625,20 zł |

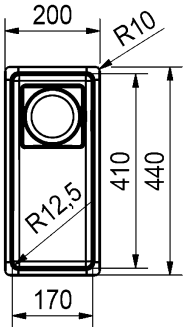


| | |
|---|---|
| WYMIARY ZEWNĘTRZNE | 200 x 440 mm |
| ROZMIAR KOMÓR | 170 x 410 x 130 mm |
| WYCIĘCIE | wg szablonu |
| KOREK AUTOMATYCZNY | sterowany przyciskiem Easy Click w wykończeniu stal szlachetna |

- zlewozmywak wyposażony w innowacyjny, niewidoczny przelew

**DOSTĘPNE AKCESORIA**

**deska kuchenna**
112.0517.378
**cena brutto 599,00 zł**
cena netto 486,99 zł

**wkładka ociekowa**
112.0515.367
**cena brutto 299,00 zł**
cena netto 243,09 zł

**rollmata**
112.0517.527
**cena brutto 299,00 zł**
cena netto 243,09 zł

Więcej informacji na stronie 48-49

UWAGA: Brak możliwości montażu młynka do odpadów ze względu na niewidoczny przelew

# Zlewozmywaki stalowe KWC

wbudowywane / montowane na równi z blatem

## ONO 210-70

ZLEWOZMYWAK WBUDOWYWANY / MONTOWANY NA RÓWNI Z BLATEM

nowość

80 SlimTOP MONTAŻ WBUDOWYWANY LUB NA RÓWNI Z BLATEM

| | |
|---|---|
| WYMIARY ZEWNĘTRZNE | 730 x 430 mm |
| ROZMIAR KOMÓR | 700 x 400 x 230 mm |
| WYCIĘCIE | wg szablonu |
| KOREK AUTOMATYCZNY | sterowany przyciskiem Easy Click w wykończeniu stal szlachetna |

- zlewozmywak wyposażony w innowacyjny, niewidoczny przelew

UWAGA: Brak możliwości montażu młynka do odpadów ze względu na niewidoczny przelew

| WYKOŃCZENIE | MODEL | NR KATALOGOWY | CENA BRUTTO / CENA NETTO |
|---|---|---|---|
| | **ONO 210-70** stal szlachetna jedwab | 122.0547.226 | **3 999,00 zł** 3 251,22 zł |

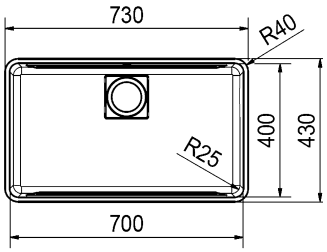


### AKCESORIA W KOMPLECIE

**kratka ociekowa**
112.0517.393

**kratka ociekowa głęboka**
112.0517.406

### INNE DOSTĘPNE AKCESORIA

**deska kuchenna**
112.0517.469
**cena brutto 599,00 zł**
cena netto 486,99 zł

**wkładka ociekowa**
112.0517.468
**cena brutto 299,00 zł**
cena netto 243,09 zł

**rollmata**
112.0517.527
**cena brutto 299,00 zł**
cena netto 243,09 zł

Więcej informacji na stronie 48

## ONO 210-55

ZLEWOZMYWAK WBUDOWYWANY / MONTOWANY NA RÓWNI Z BLATEM

nowość

60 SlimTOP MONTAŻ WBUDOWYWANY LUB NA RÓWNI Z BLATEM

| | |
|---|---|
| WYMIARY ZEWNĘTRZNE | 580 x 430 mm |
| ROZMIAR KOMÓR | 550 x 400 x 190 mm |
| WYCIĘCIE | wg szablonu |
| KOREK AUTOMATYCZNY | sterowany przyciskiem Easy Click w wykończeniu stal szlachetna |

- zlewozmywak wyposażony w innowacyjny, niewidoczny przelew

UWAGA: Brak możliwości montażu młynka do odpadów ze względu na niewidoczny przelew

| WYKOŃCZENIE | MODEL | NR KATALOGOWY | CENA BRUTTO / CENA NETTO |
|---|---|---|---|
| | **ONO 210-55** stal szlachetna jedwab | 122.0547.225 | **3 499,00 zł** 2 844,72 zł |

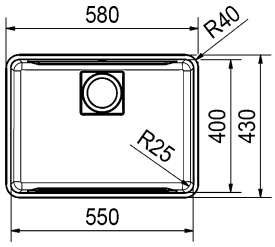


### AKCESORIA W KOMPLECIE

**kratka ociekowa**
112.0517.393

**kratka ociekowa głęboka**
112.0517.406

### INNE DOSTĘPNE AKCESORIA

**deska kuchenna**
112.0517.469
**cena brutto 599,00 zł**
cena netto 486,99 zł

**wkładka ociekowa**
112.0517.468
**cena brutto 299,00 zł**
cena netto 243,09 zł

**rollmata**
112.0517.527
**cena brutto 299,00 zł**
cena netto 243,09 zł

Więcej informacji na stronie 48

# Zlewozmywaki stalowe KWC

wbudowywane / montowane na równi z blatem

## ONO 210-50

ZLEWOZMYWAK WBUDOWYWANY / MONTOWANY NA RÓWNI Z BLATEM

nowość

60 SlimTOP MONTAŻ WBUDOWYWANY LUB NA RÓWNI Z BLATEM

| | |
|---|---|
| WYMIARY ZEWNĘTRZNE | 530 x 430 mm |
| ROZMIAR KOMÓR | 500 x 400 x 180 mm |
| WYCIĘCIE | wg szablonu |
| KOREK AUTOMATYCZNY | sterowany przyciskiem Easy Click w wykończeniu stal szlachetna |

- zlewozmywak wyposażony w innowacyjny, niewidoczny przelew

UWAGA: Brak możliwości montażu młynka do odpadów ze względu na niewidoczny przelew

| WYKOŃCZENIE | MODEL | NR KATALOGOWY | CENA BRUTTO / CENA NETTO |
|---|---|---|---|
| | **ONO 210-50** stal szlachetna jedwab | 122.0547.224 | **3 299,00 zł** 2 682,11 zł |

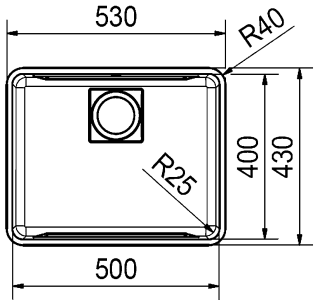


### AKCESORIA W KOMPLECIE

**kratka ociekowa**
112.0517.393

**kratka ociekowa głęboka**
112.0517.406

### INNE DOSTĘPNE AKCESORIA

**deska kuchenna**
112.0517.469
**cena brutto 599,00 zł**
cena netto 486,99 zł

**wkladka ociekowa**
112.0517.468
**cena brutto 299,00 zł**
cena netto 243,09 zł

**rollmata**
112.0517.527
**cena brutto 299,00 zł**
cena netto 243,09 zł

Więcej informacji na stronie 48

## ONO 210-34

ZLEWOZMYWAK WBUDOWYWANY / MONTOWANY NA RÓWNI Z BLATEM

nowość

45 SlimTOP MONTAŻ WBUDOWYWANY LUB NA RÓWNI Z BLATEM

| | |
|---|---|
| WYMIARY ZEWNĘTRZNE | 370 x 430 mm |
| ROZMIAR KOMÓR | 340 x 400 x 175 mm |
| WYCIĘCIE | wg szablonu |
| KOREK AUTOMATYCZNY | sterowany przyciskiem Easy Click w wykończeniu stal szlachetna |

- zlewozmywak wyposażony w innowacyjny, niewidoczny przelew

UWAGA: Brak możliwości montażu młynka do odpadów ze względu na niewidoczny przelew

| WYKOŃCZENIE | MODEL | NR KATALOGOWY | CENA BRUTTO / CENA NETTO |
|---|---|---|---|
| | **ONO 210-34** stal szlachetna jedwab | 122.0547.223 | **3 199,00 zł** 2 600,81 zł |

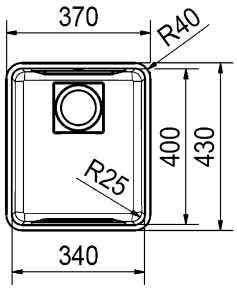


### AKCESORIA W KOMPLECIE

**kratka ociekowa**
112.0517.393

**kratka ociekowa głęboka**
112.0517.406

### INNE DOSTĘPNE AKCESORIA

**deska kuchenna**
112.0517.469
**cena brutto 599,00 zł**
cena netto 486,99 zł

**wkladka ociekowa**
112.0517.468
**cena brutto 299,00 zł**
cena netto 243,09 zł

**rollmata**
112.0517.527
**cena brutto 299,00 zł**
cena netto 243,09 zł

Więcej informacji na stronie 48

# Zlewozmywaki stalowe KWC

do podbudowy

## ONO 110-70

ZLEWOZMYWAK DO PODBUDOWY

nowość

80

| WYKOŃCZENIE MODEL | NR KATALOGOWY | CENA BRUTTO / CENA NETTO |
|---|---|---|
| **ONO 110-70** stal szlachetna jedwab | 122.0547.222 | **3 699,00 zł** 3 007,32 zł |

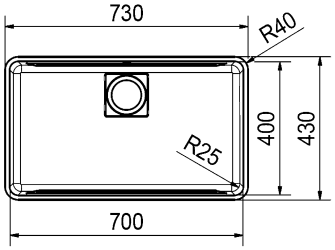


| | |
|---|---|
| WYMIARY ZEWNĘTRZNE | 730 x 430 mm |
| ROZMIAR KOMÓR | 700 x 400 x 230 mm |
| WYCIĘCIE | wg szablonu |
| KOREK AUTOMATYCZNY | sterowany przyciskiem Easy Click w wykończeniu stal szlachetna |

- zlewozmywak wyposażony w innowacyjny, niewidoczny przelew

UWAGA: Brak możliwości montażu młynka do odpadów ze względu na niewidoczny przelew

### AKCESORIA W KOMPLECIE

**kratka ociekowa**
112.0517.393

**kratka ociekowa głęboka**
112.0517.406

### INNE DOSTĘPNE AKCESORIA

**deska kuchenna**
112.0517.469
**cena brutto 599,00 zł**
cena netto 486,99 zł

**wkladka ociekowa**
112.0517.468
**cena brutto 299,00 zł**
cena netto 243,09 zł

**rollmata**
112.0517.527
**cena brutto 299,00 zł**
cena netto 243,09 zł

Więcej informacji na stronie 48

## ONO 110-55

ZLEWOZMYWAK DO PODBUDOWY

nowość

60

| WYKOŃCZENIE MODEL | NR KATALOGOWY | CENA BRUTTO / CENA NETTO |
|---|---|---|
| **ONO 110-55** stal szlachetna jedwab | 122.0547.221 | **3 299,00 zł** 2 682,11 zł |

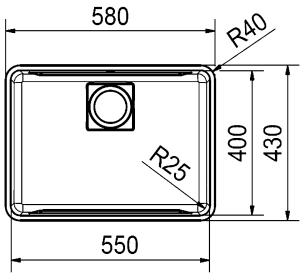


| | |
|---|---|
| WYMIARY ZEWNĘTRZNE | 580 x 430 mm |
| ROZMIAR KOMÓR | 550 x 400 x 190 mm |
| WYCIĘCIE | wg szablonu |
| KOREK AUTOMATYCZNY | sterowany przyciskiem Easy Click w wykończeniu stal szlachetna |

- zlewozmywak wyposażony w innowacyjny, niewidoczny przelew

UWAGA: Brak możliwości montażu młynka do odpadów ze względu na niewidoczny przelew

### AKCESORIA W KOMPLECIE

**kratka ociekowa**
112.0517.393

**kratka ociekowa głęboka**
112.0517.406

### INNE DOSTĘPNE AKCESORIA

**deska kuchenna**
112.0517.469
**cena brutto 599,00 zł**
cena netto 486,99 zł

**wkladka ociekowa**
112.0517.468
**cena brutto 299,00 zł**
cena netto 243,09 zł

**rollmata**
112.0517.527
**cena brutto 299,00 zł**
cena netto 243,09 zł

Więcej informacji na stronie 48

## ONO 110-50

ZLEWOZMYWAK DO PODBUDOWY

nowość

60

| WYKOŃCZENIE MODEL | NR KATALOGOWY | CENA BRUTTO / CENA NETTO |
|---|---|---|
| **ONO 110-50** stal szlachetna jedwab | 122.0547.180 | **3 199,00 zł** 2 600,81 zł |

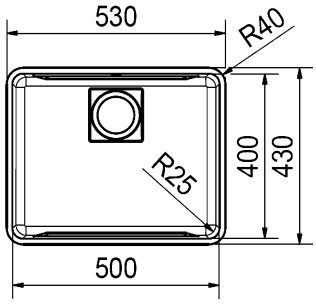


| | |
|---|---|
| WYMIARY ZEWNĘTRZNE | 530 x 430 mm |
| ROZMIAR KOMÓR | 500 x 400 x 180 mm |
| WYCIĘCIE | wg szablonu |
| KOREK AUTOMATYCZNY | sterowany przyciskiem Easy Click w wykończeniu stal szlachetna |

- zlewozmywak wyposażony w innowacyjny, niewidoczny przelew

UWAGA: Brak możliwości montażu młynka do odpadów ze względu na niewidoczny przelew

### AKCESORIA W KOMPLECIE

**kratka ociekowa**
112.0517.393

**kratka ociekowa głęboka**
112.0517.406

### INNE DOSTĘPNE AKCESORIA

**deska kuchenna**
112.0517.469
**cena brutto**
**599,00 zł**
cena netto
486,99 zł

**wkładka ociekowa**
112.0517.468
**cena brutto**
**299,00 zł**
cena netto
243,09 zł

**rollmata**
112.0517.527
**cena brutto**
**299,00 zł**
cena netto
243,09 zł

Więcej informacji na stronie 48

## ONO 110-34

ZLEWOZMYWAK DO PODBUDOWY

nowość

45

| WYKOŃCZENIE MODEL | NR KATALOGOWY | CENA BRUTTO / CENA NETTO |
|---|---|---|
| **ONO 110-34** stal szlachetna jedwab | 122.0547.178 | **2 999,00 zł** 2 438,21 zł |

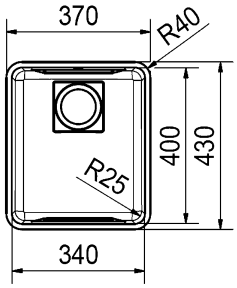


| | |
|---|---|
| WYMIARY ZEWNĘTRZNE | 370 x 430 mm |
| ROZMIAR KOMÓR | 340 x 400 x 175 mm |
| WYCIĘCIE | wg szablonu |
| KOREK AUTOMATYCZNY | sterowany przyciskiem Easy Click w wykończeniu stal szlachetna |

- zlewozmywak wyposażony w innowacyjny, niewidoczny przelew

UWAGA: Brak możliwości montażu młynka do odpadów ze względu na niewidoczny przelew

### AKCESORIA W KOMPLECIE

**kratka ociekowa**
112.0517.393

**kratka ociekowa głęboka**
112.0517.406

### INNE DOSTĘPNE AKCESORIA

**deska kuchenna**
112.0517.469
**cena brutto**
**599,00 zł**
cena netto
486,99 zł

**wkładka ociekowa**
112.0517.468
**cena brutto**
**299,00 zł**
cena netto
243,09 zł

**rollmata**
112.0517.527
**cena brutto**
**299,00 zł**
cena netto
243,09 zł

Więcej informacji na stronie 48

# Akcesoria

## KRATKA OCIEKOWA

| MODEL<br>WYKOŃCZENIE | NR KATALOGOWY | CENA BRUTTO<br>CENA NETTO |
|---|---|---|
| **Kratka ociekowa**<br>stal szlachetna | 112.0517.393 | **299,00 zł**<br>243,09 zł |

wymiary 205 x 388 mm

- pasuje do modeli: **KWC ONO**

## KRATKA OCIEKOWA

| MODEL<br>WYKOŃCZENIE | NR KATALOGOWY | CENA BRUTTO<br>CENA NETTO |
|---|---|---|
| **Kratka ociekowa głęboka**<br>stal szlachetna | 112.0517.406 | **299,00 zł**<br>243,09 zł |

wymiary 205 x 388 mm

- pasuje do modeli: **KWC ONO**

## DESKA KUCHENNA

| MODEL<br>WYKOŃCZENIE | NR KATALOGOWY | CENA BRUTTO<br>CENA NETTO |
|---|---|---|
| **Deska kuchenna**<br>drewno tekowe | 112.0517.469 | **599,00 zł**<br>486,99 zł |

wymiary 210 x 430 x 20 mm

- pasuje do modeli: **KWC ONO**

## WKŁADKA OCIEKOWA

| MODEL<br>WYKOŃCZENIE | NR KATALOGOWY | CENA BRUTTO<br>CENA NETTO |
|---|---|---|
| **Wkładka ociekowa**<br>tworzywo sztuczne | 112.0517.468 | **299,00 zł**<br>243,09 zł |

wymiary 172 x 412 x 55 mm

- pasuje do modeli: **KWC ONO**

## ROLLMATA

| MODEL<br>WYKOŃCZENIE | NR KATALOGOWY | CENA BRUTTO<br>CENA NETTO |
|---|---|---|
| **Rollmata**<br>stal szlachetna | 112.0517.527 | **299,00 zł**<br>243,09 zł |

wymiary 326 x 430 mm

- pasuje do modeli: **KWC ERA**
  **KWC ZOE**
  **KWC ONO**

## DESKA KUCHENNA

| MODEL<br>WYKOŃCZENIE | NR KATALOGOWY | CENA BRUTTO<br>CENA NETTO |
|---|---|---|
| **Deska kuchenna**<br>drewno tekowe | 112.0517.378 | **599,00 zł**<br>486,99 zł |

wymiary 200 x 400 x 20 mm

- pasuje do modeli: **KWC ZOE**

## WKŁADKA OCIEKOWA

| MODEL<br>WYKOŃCZENIE | NR KATALOGOWY | CENA BRUTTO<br>CENA NETTO |
|---|---|---|
| **Wkladka ociekowa**<br>stal szlachetna | 112.0515.367 | **299,00 zł**<br>243,09 zł |

wymiary 171 x 440 x 58 mm

- pasuje do modeli: **KWC ZOE**

## DESKA KUCHENNA

| MODEL<br>WYKOŃCZENIE | NR KATALOGOWY | CENA BRUTTO<br>CENA NETTO |
|---|---|---|
| **Deska kuchenna**<br>drewno tekowe | 112.0517.542 | **599,00 zł**<br>486,99 zł |

wymiary 200 x 407 x 20 mm

- pasuje do modeli: **KWC ERA**

## WKLADKA OCIEKOWA

| MODEL<br>WYKOŃCZENIE | NR KATALOGOWY | CENA BRUTTO<br>CENA NETTO |
|---|---|---|
| **Wkładka ociekowa**<br>stal szlachetna/drewno tekowe | 112.0517.530 | **799,00 zł**<br>649,59 zł |

wymiary 452 x 245 x 70 mm

- pasuje do modeli: **KWC ERA**

**FRANKE Polska Sp. z o.o.**
ul. Franke 1
Sękocin Nowy
05-090 Raszyn
www.franke.pl/ks

tel.: +48 22 711 67 00
faks: +48 22 485 33 73

FRANKE